RHINO
ROBINETTERIE

La robinetterie par Giani

RHINO

BORRAS

La Robinetterie par Gieni

RHINO

BORRAS

La Robinetterie par Gieni

RHINO

Mitigeur de lavabo

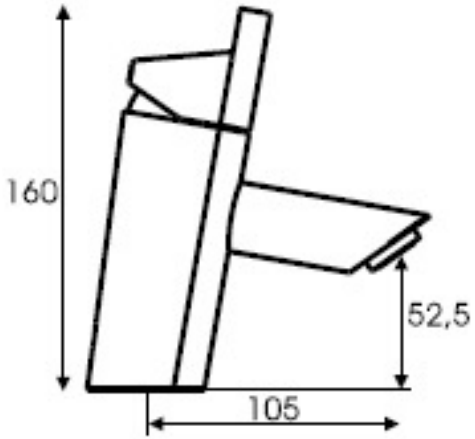

Mitigeur de bidet

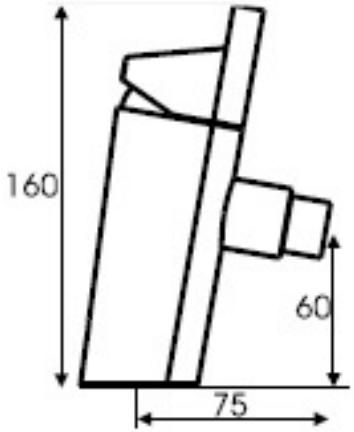

RHINO

Mitigeur de bain et douche

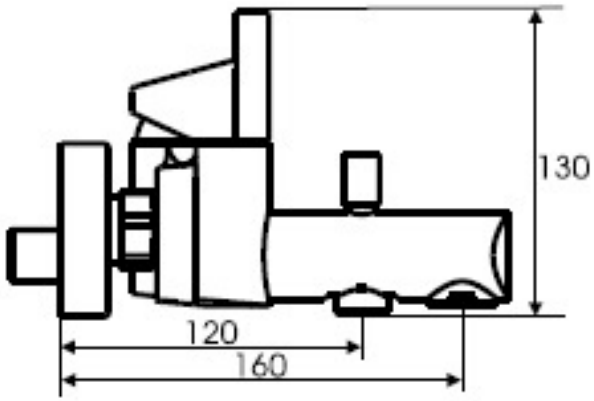

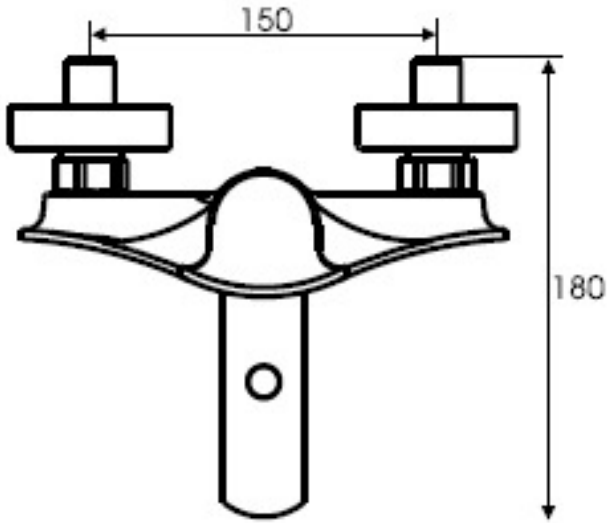

Mitigeur de douche

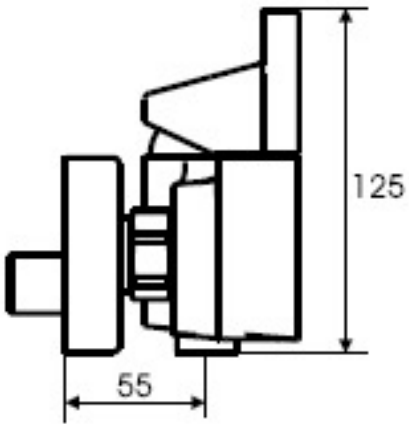

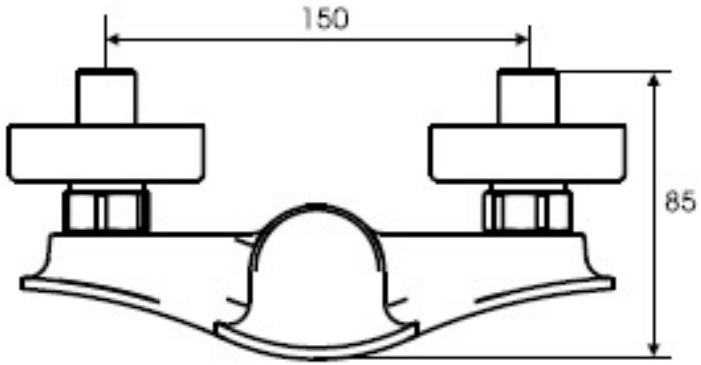

www.gianicarrelage.fr

mon carrelage, mon plus beau meuble !

Giani
CARRELAGE

ROUTE DE LOURDES
65290 JUILLAN
TEL. 05 62 45 49 05
FAX 05 62 32 54 91

Une **large gamme** de produits,
pour un **choix unique...**

La robinetterie par Giani